арт. KRT640

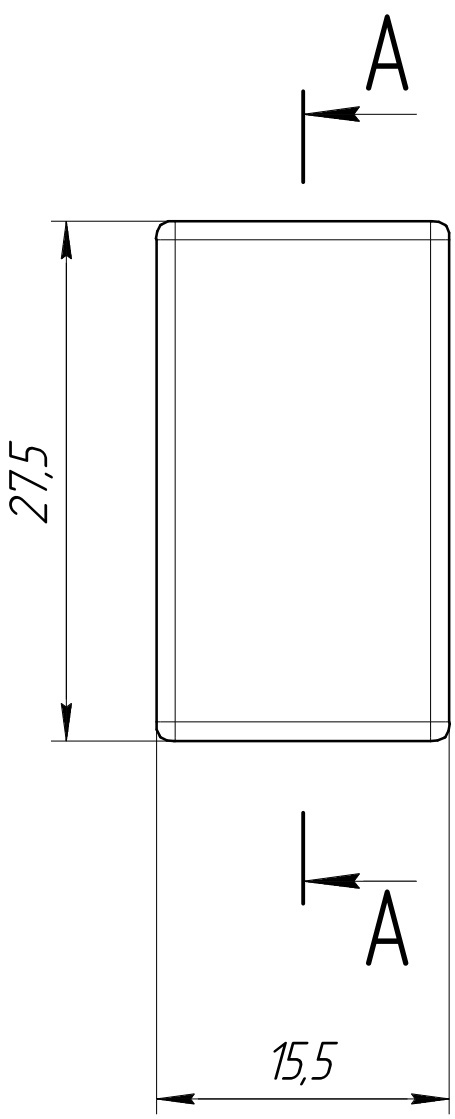

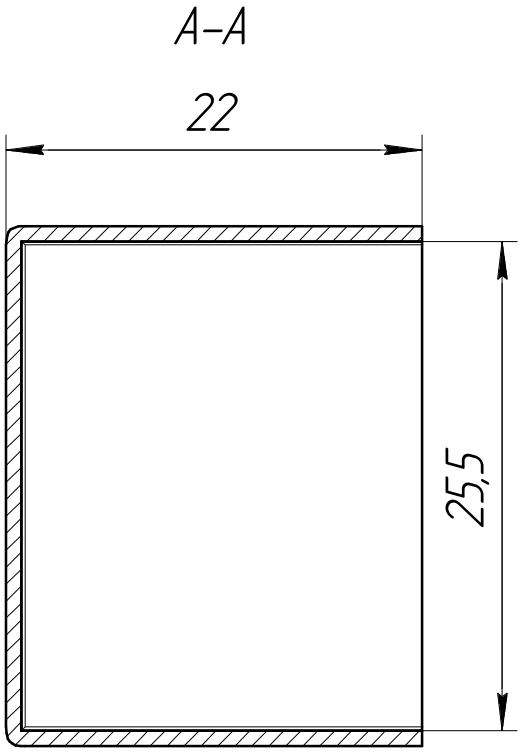

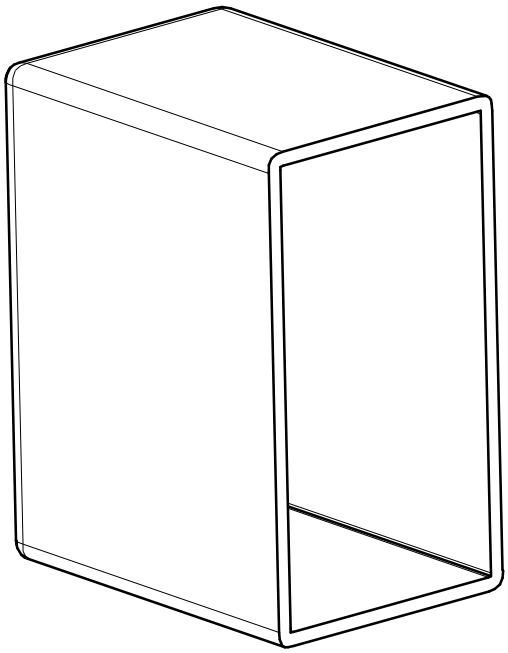

					арт. KRT640		
Изм.	Лист	№ докум.	Подп.	Дата	Заглушка для профильной трубы размером 25х13	Лит.	Масса	Масштаб
Разраб.								
Пров.								
Т.контр.						Лист	Листов 1	
Н.контр.					Общий вид	Крит		
Утв.								

Перв. примен.

Справ. №

Подп. и дата

Инв. № дубл.

Взам. инв. №

Подп. и дата

Инв. № подл.

Копировал

Формат А4