арт. KRT752

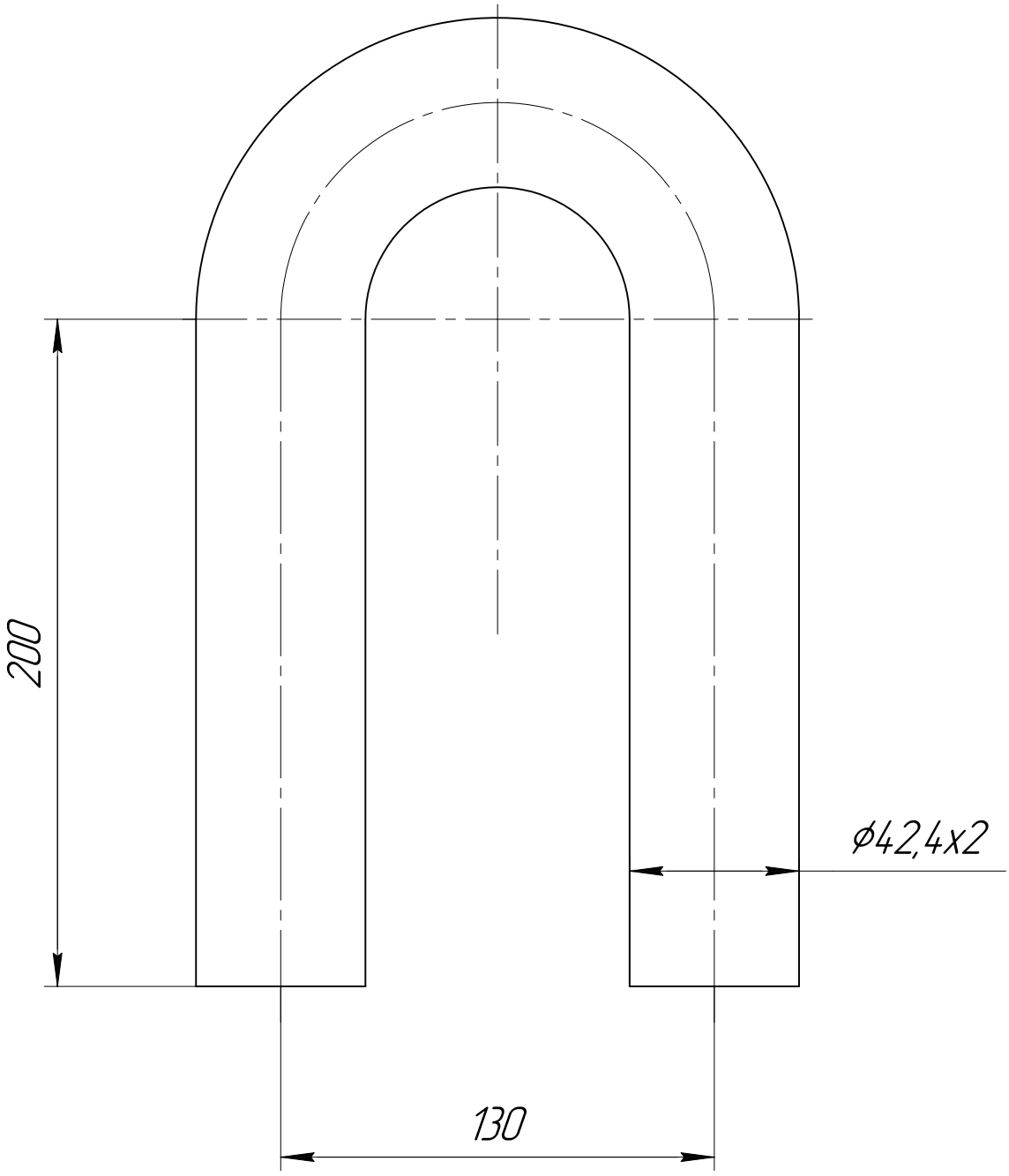

					арт. KRT752		
Изм.	Лист	№ докум.	Подп.	Дата	Отвод с углом загиба 180; 42,4x2 мм; межосевое расстояние 130 мм	Лит. / Масса / Масштаб	
Разраб.							
Пров.							
Т.контр.						Лист	Листов 1
					Общий вид	Крит	
Н.контр.							
Утв.							

Перв. примен. | Справ. № | Подп. и дата | Инв. № дубл. | Взам. инв. № | Подп. и дата | Инв. № подл.

Копировал | Формат А4