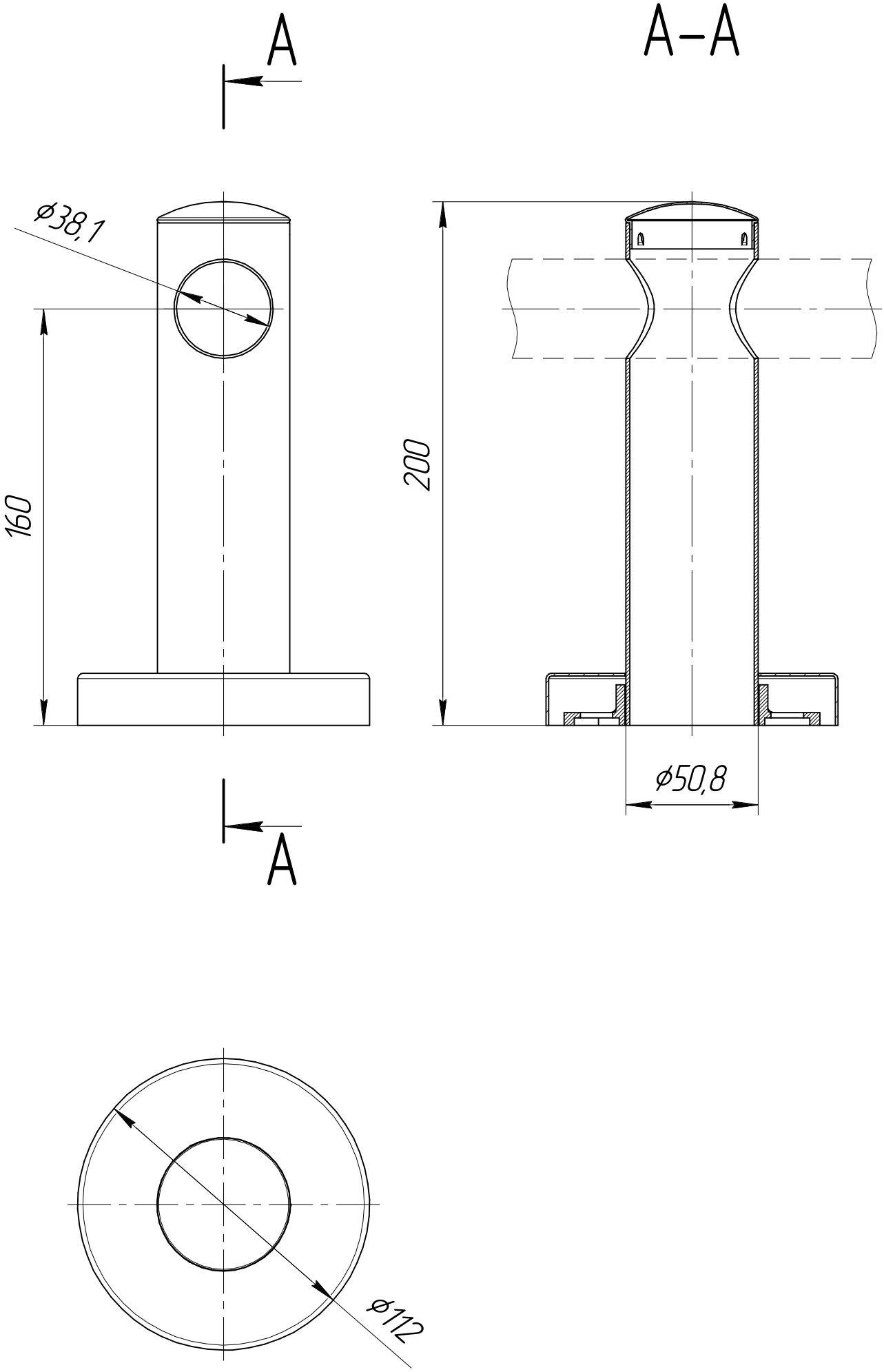
A
A–A
ϕ38,1
160
200
ϕ50,8
A
ϕ112